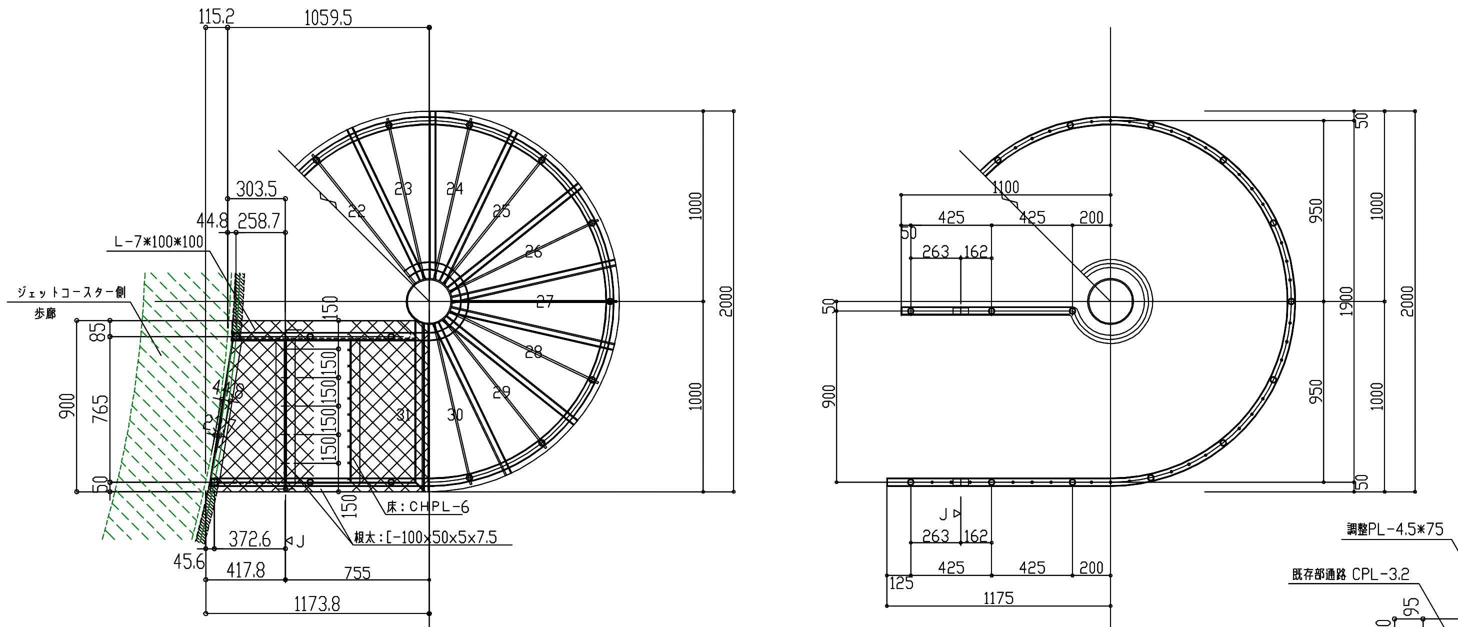
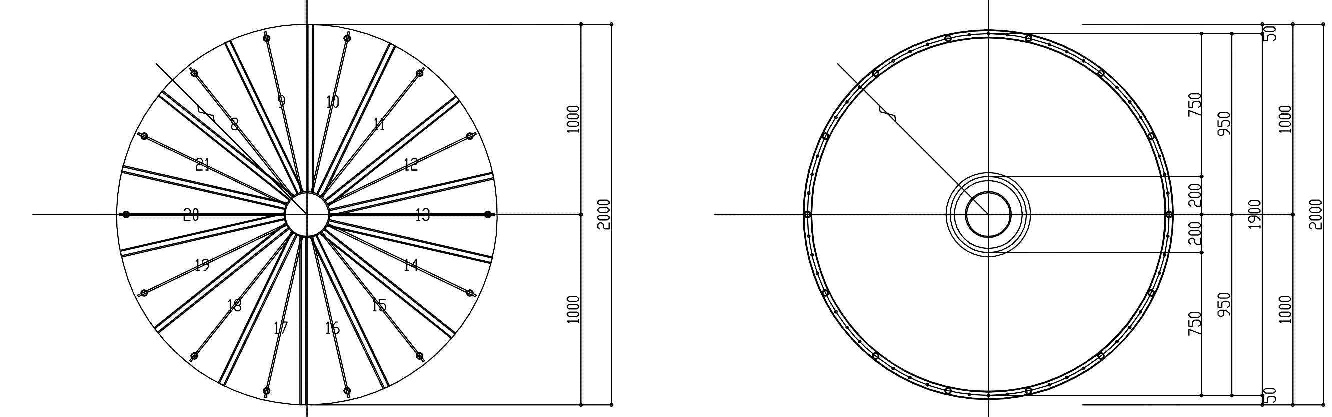
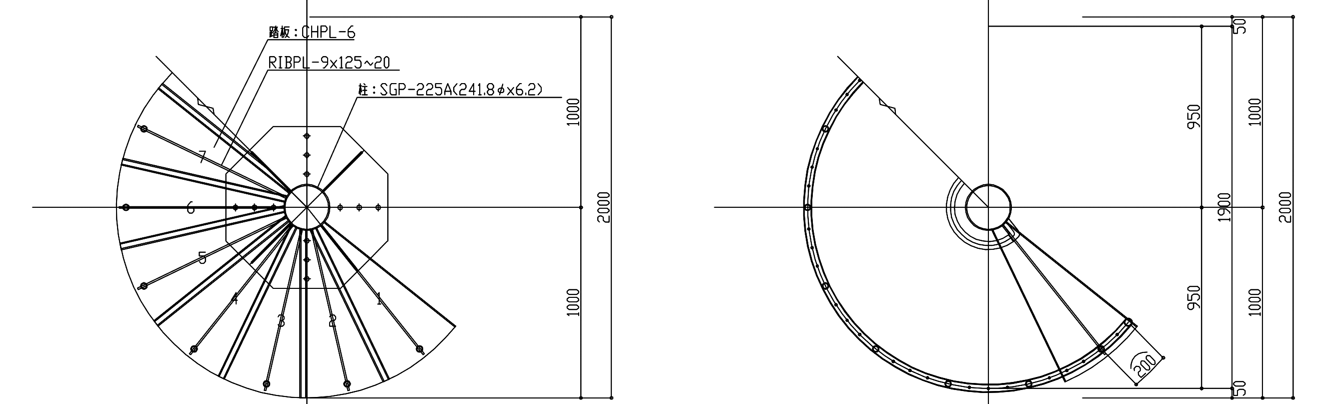
ジェットコースター側 歩廊
L-7*100*100
床：CHPL-6
根太：[-100x50x5x7.5
踏板：CHPL-6
RIBPL-9x125~20
柱：SGP-225A(241.8φx6.2)
1173.8
1175
2000
1900

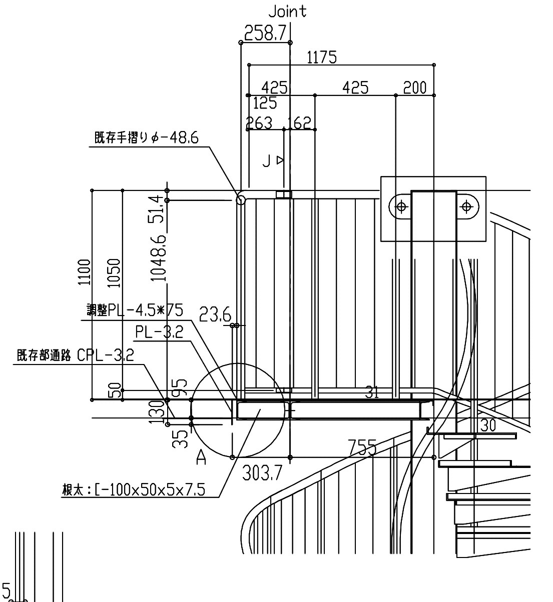
Joint
既存手摺りφ-48.6
調整PL-4.5*75
PL-3.2
既存部通路 CPL-3.2
根太：[-100x50x5x7.5
A

スパイラル下部断面図

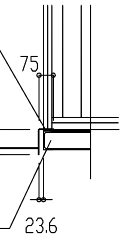
調整PL-4.5*75
既存部通路 CPL-3.2
根太：[-100x50x5x7.5

A部詳細図

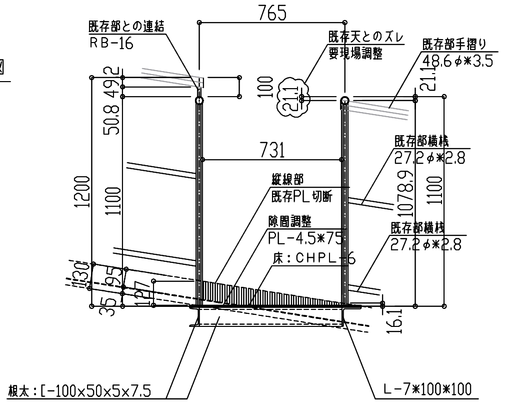
既存部との連結 RB-16
既存天とのズレ 要現場調整
既存部手摺り 48.6φ*3.5
既存部横桟 27.2φ*2.8
縦繋部 既存PL切断
隙間調整 PL-4.5*75
床：CHPL-6
既存部横桟 27.2φ*2.8
根太：[-100x50x5x7.5
L-7*100*100

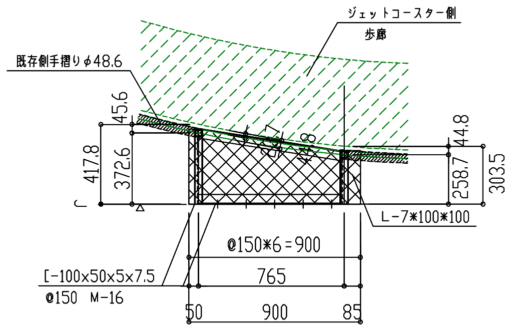
ジェットコースター側 歩廊
既存側手摺りφ48.6
L-7*100*100
@150*6=900
[-100x50x5x7.5
@150 M-16

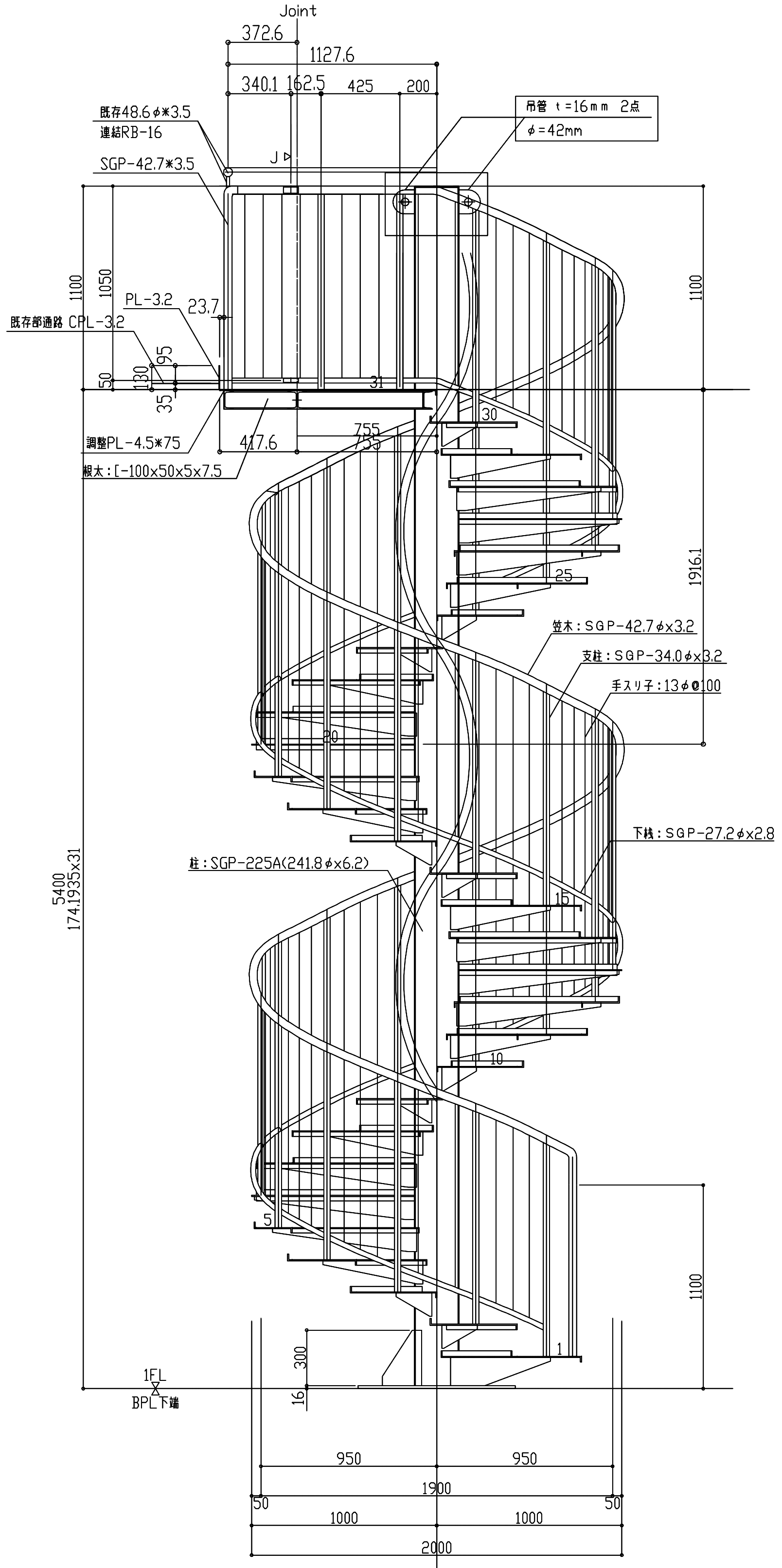
Joint
既存48.6φ*3.5
連結RB-16
SGP-42.7*3.5
吊管 t=16mm 2点
φ=42mm
既存部通路 CPL-3.2
PL-3.2
調整PL-4.5*75
根太：[-100x50x5x7.5
笠木：SGP-42.7φx3.2
支柱：SGP-34.0φx3.2
手スリ子：13φ@100
下桟：SGP-27.2φx2.8
柱：SGP-225A(241.8φx6.2)
1FL
BPL下端
5400
174.1935x31

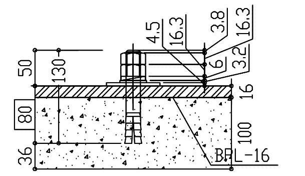

オールアンカーC2013
（打込み要領）

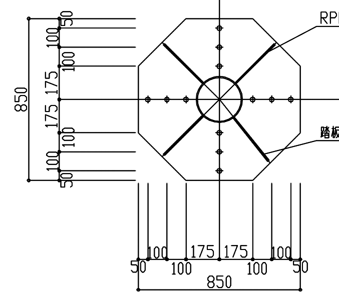
RPL-9 H=300 (3ヶ所)
踏板リブ兼用
850

BPL-16x850x850
オールA C-2013 M20 L=150
RPL-9 H=300

材質	SS400		

	年 月 日	改正事項
1	・ ・	
2	・ ・	
3	・ ・	
4	・ ・	
5	・ ・	

有限会社　平井工業
建築金物設計・施工・鍛冶工事
鋼構造物工事業　（般_17）　217134号

認印　担当　検図　製図　現寸

新屋内遊戯施設　設置工事

A棟ファッション棟　スパイラル部　螺旋階段詳細図

1/20

2015/06/20

螺旋-01

10/07　09/19　09/04　08/25　08/19　06/27

プロット履歴